DYNAMIC SLI

544401042K262



Конвенционални автомобили без Start-Stop технология с базови енергийни нужди.

Бъдете спокойни с VARTA Dynamic SLI, необслужваем акумулатор, предназначен да осигури надеждна производителност. Създаден с доказана технология, той предлага дълготрайна мощност и изключителна стойност, което го прави идеалният избор за конвенционални превозни средства. Акумулаторите VARTA отговарят на всички стандарти на автомобилните производители. - OE. Проектирани в Германия, акумулаторите VARTA осигуряват прецизна производителност и дълготрайна надеждност.

КЛЮЧОВИ ПРЕДИМСТВА НА ПРЕВОЗНОТО СРЕДСТВО

Надеждно захранване	Стабилна мощност за превозни средства със стандартно оборудване и без система Start-Stop
Оригинална резервна част	Отговаря на всички изисквания на производителите на превозни средства
Разработен в Германия	Разработен с прецизност от експерти в Германия
Без поддръжка	Батерия без поддръжка, проектирана да осигури надеждна производителност за вашия автомобил.

DYNAMIC SLI 544401042K262

ТЕХНИЧЕСКИ ДАННИ

Капацитет:	**44 Ah**	CCA:	**420 A**
Напрежение:	**12 V**	Размери (Д/Ш/В):	**175/175/190**
Размер на кутията:	**H3/L0**	Кратък код:	**B36**
UK-Код:	**202**	ETN:	**544401042**
Тегло с течност:	**10,46 kg**	Основно задържане:	**B13**
Разположение на полюсите:	**0**	Тип клеми:	**1**

ЧЕРТЕЖИ

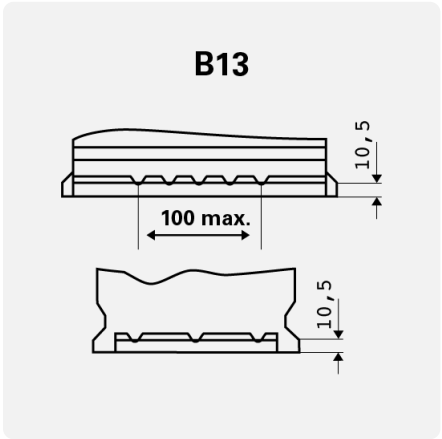

Основно задържане

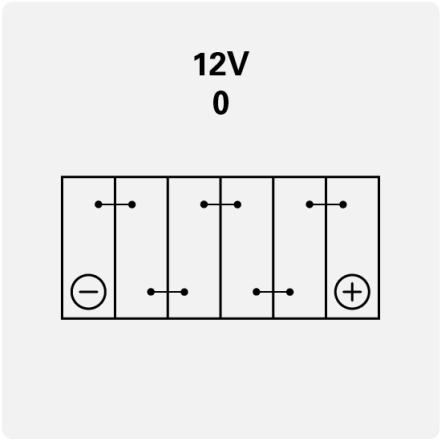

Разположение на полюсите

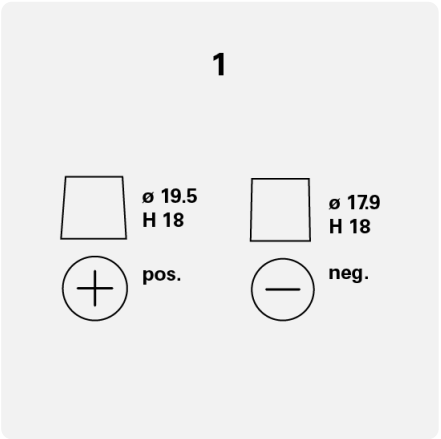

Тип клеми