PROMOTIVE SLI

545200030K182



For urban distribusjon, landbruk og byggapplikasjoner.

VARTA ProMotive SLI er bygget for å levere pålitelig startkraft du kan stole på. Designet som original reservedel, sikrer det at kjøretøyet alltid er klart til å jobbe, dag ut og dag inn. VARTA-batterier oppfyller alle standarder fra OE-produsenter. Designet i Tyskland leverer VARTA-batterier presisjonsytelse og langvarig pålitelighet.

FORDELEN MED NØKKELEN

Pålitelig kraft	Pålitelig kraft for å minimere nedetid
Standard vibrasjonsmotstand	For kontinuerlige multistart-applikasjoner med grunnleggende vibrasjonskrav
Originalt reservedel	Oppfyller alle OE-kriterier fra produsenten av kjøretøy
Konstruert i Tyskland	Designet med presisjon og ekspertise i Tyskland
Laget i Europa	Produsert til de høyeste europeiske standarder som sikrer best i klassen produksjonskvalitet.

PROMOTIVE SLI 545200030K182

TEKNISK INFORMASJON

Batterikapasitet:	**45 Ah**	Kaldstartstrøm EN:	**300 A**
Spenning:	**12 V**	Dimensjoner (L/B/H):	**210/175/175**
Størrelse på hus:	**T4**	Short Code:	**B39**
UK-Code:	**-**	ETN:	**545200030**
Vekt [tomt]:	**10,8 kg**	Base hold-down:	**B13**
Oppsett:	**0**	Terminal typer:	**1**

TEGNINGER

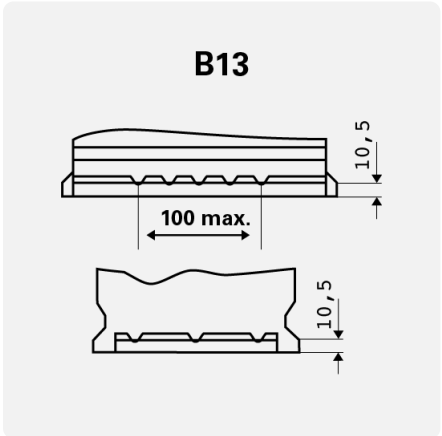

Base hold-down

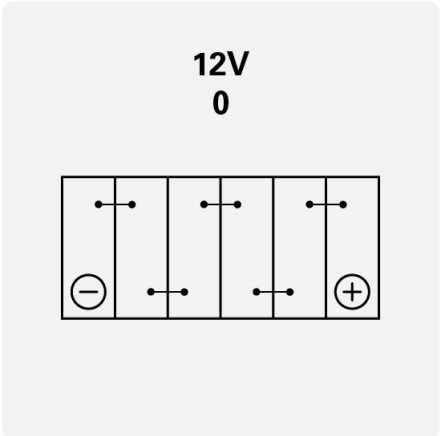

Oppsett

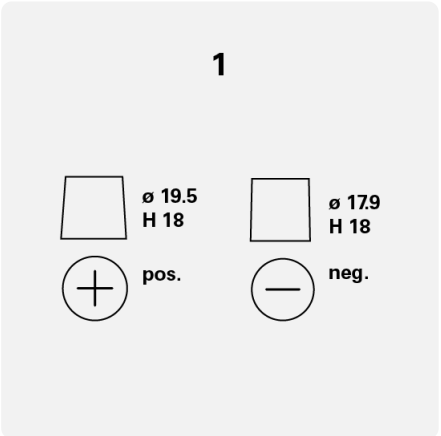

Terminal typer