DYNAMIC SLI

554400053K262



Конвенционални автомобили без Start-Stop технология с базови енергийни нужди.

Бъдете спокойни с VARTA Dynamic SLI, необслужваем акумулатор, предназначен да осигури надеждна производителност. Създаден с доказана технология, той предлага дълготрайна мощност и изключителна стойност, което го прави идеалният избор за конвенционални превозни средства. Акумулаторите VARTA отговарят на всички стандарти на автомобилните производители. - OE. Проектирани в Германия, акумулаторите VARTA осигуряват прецизна производителност и дълготрайна надеждност.

КЛЮЧОВИ ПРЕДИМСТВА НА ПРЕВОЗНОТО СРЕДСТВО

Надеждно захранване	Стабилна мощност за превозни средства със стандартно оборудване и без система Start-Stop
Оригинална резервна част	Отговаря на всички изисквания на производителите на превозни средства
Разработен в Германия	Разработен с прецизност от експерти в Германия
Без поддръжка	Батерия без поддръжка, проектирана да осигури надеждна производителност за вашия автомобил.

DYNAMIC SLI 554400053K262

ТЕХНИЧЕСКИ ДАННИ

Капацитет:	**54 Ah**	CCA:	**530 A**
Напрежение:	**12 V**	Размери (Д/Ш/В):	**207/175/190**
Размер на кутията:	**H4/L1**	Кратък код:	**C30**
UK-Код:	**012**	ETN:	**554400053**
Тегло с течност:	**12,38 kg**	Основно задържане:	**B13**
Разположение на полюсите:	**0**	Тип клеми:	**1**

ЧЕРТЕЖИ

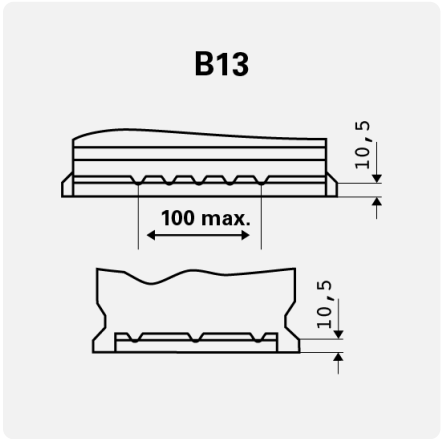

Основно задържане

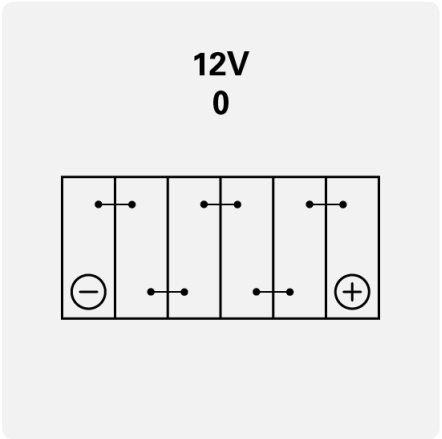

Разположение на полюсите

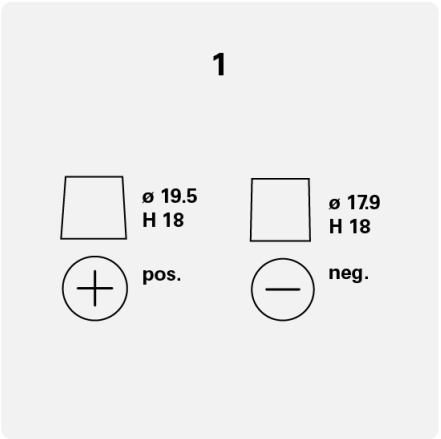

Тип клеми