DYNAMIC AGM 560901068K262



Автомобили със Start-Stop технология и електрически автомобили с големи енергийни нужди.

VARTA Dynamic AGM осигурява изключителна производителност, като може да се похвали с три пъти по-дълъг цикъличен живот в сравнение с конвенционален акумулатор. Това е най-добрата производителност за превозни средства с най-високи енергийни изисквания, включително със Start-Stop функция или най-новите електрически превозни средства. Акумулаторите VARTA отговарят на всички стандарти на автомобилните производители - OE. Произведени в Германия, батериите VARTA осигуряват прецизна производителност и дълготрайна надеждност.

КЛЮЧОВИ ПРЕДИМСТВА НА ПРЕВОЗНОТО СРЕДСТВО

Готови за xEV	Осигуряване на безопасност и надеждност за всички настоящи и бъдещи изисквания към превозните средства
Старт-стоп	Най-добра старт-стоп ефективност за максимална икономия на гориво - тъй като старт-стоп системата може да се използва възможно най-често
3x повече цикличен живот	3 пъти по-дълъг цикличен живот в сравнение с конвенционален акумулатор
Най-високи енергийни нужди	Най-добро представяне при високи енергийни нужди за Start-Stop и множество типове електрически превозни средства
Оригинална резервна част	Отговаря на всички изисквания на производителите на превозни средства
Произведено в Германия	Високо качество, най-добро производство в класа

DYNAMIC AGM 560901068K262

Без поддръжка	Батерия без поддръжка, проектирана да осигури надеждна производителност за вашия автомобил.

DYNAMIC AGM 560901068K262

ТЕХНИЧЕСКИ ДАННИ

Капацитет:	**60 Ah**	CCA:	**680 A**
Напрежение:	**12 V**	Размери (Д/Ш/В):	**242/175/190**
Размер на кутията:	**H5/L2**	Кратък код:	**A8**
UK-Код:	**027AGM**	ETN:	**560901068**
Тегло с течност:	**17,5 kg**	Основно задържане:	**B13**
Разположение на полюсите:	**0**	Тип клеми:	**1**

ЧЕРТЕЖИ

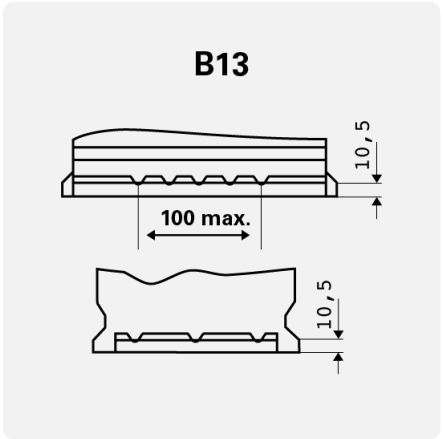

Основно задържане

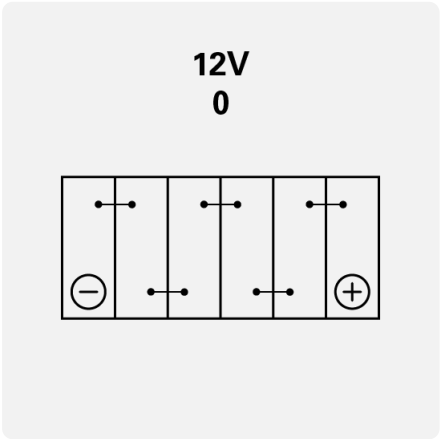

Разположение на полюсите

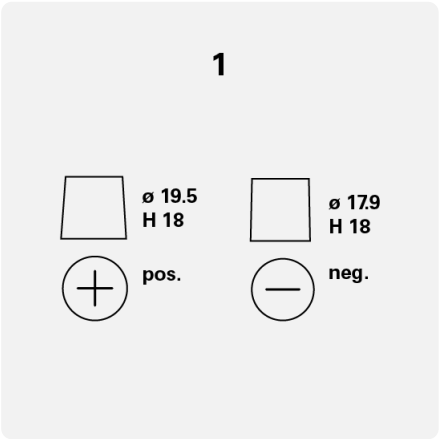

Тип клеми