DYNAMIC SLI

572409068K262



Συμβατικά οχήματα χωρίς τεχνολογία Start-Stop και με βασικές ενεργειακές ανάγκες.

Ζήστε την ηρεμία με τη μπαταρία VARTA Dynamic SLI, μια μπαταρία χωρίς συντήρηση που έχει σχεδιαστεί για να παρέχει αξιόπιστη απόδοση. Κατασκευασμένη με δοκιμασμένη τεχνολογία, προσφέρει μακροχρόνια ισχύ και εξαιρετική αξία, καθιστώντας την την ιδανική επιλογή για συμβατικά οχήματα.

ΠΛΕΟΝΈΚΤΗΜΑ ΚΛΕΙΔΙΟΎ ΟΧΉΜΑΤΟΣ

Αξιόπιστη ισχύς	Αξιόπιστη ισχύς για οχήματα με τυπικό εξοπλισμό και χωρίς σύστημα Start-Stop
Ανταλλακτικό γνήσιου εξοπλισμού	Πληροί όλα τα κριτήρια OE του κατασκευαστή
Κατασκευασμένο στη Γερμανία	Σχεδιασμένο με ακρίβεια και Γερμανική τεχνογνωσία
Χωρίς συντήρηση	Μπαταρία χωρίς συντήρηση που έχει σχεδιαστεί για να παρέχει αξιόπιστη απόδοση για το όχημά σας.

DYNAMIC SLI 572409068K262

ΤΕΧΝΙΚΕΣ ΠΛΗΡΟΦΟΡΙΕΣ

Χωρητικότητα της μπαταρίας:	**72 Ah**	Ρεύμα απόδοσης σε χαμηλή θερμοκρασία, EN:	**680 A**
Τάση:	**12 V**	Διαστάσεις (Μ/Π/Υ):	**278/175/175**
Μέγεθος θήκης:	**T6/LB3**	Short Code:	**E43**
UK-Code:	**100**	ETN:	**572409068**
Βάρος (κενή):	**17,05 kg**	Συγκράτηση βάσης:	**B13**
Σχέδιο:	**0**	Πόλαρτ:	**1**

ΣΧΕΔΙΑΓΡΑΜΜΑΤΑ

DYNAMIC SLI

572409068K262

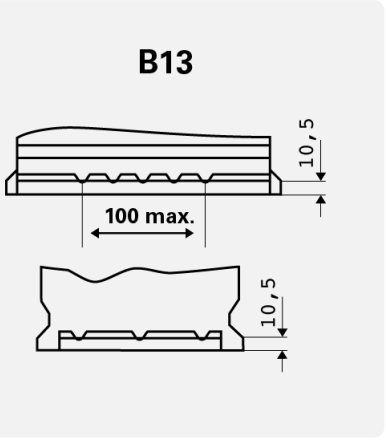

Συγκράτηση βάσης

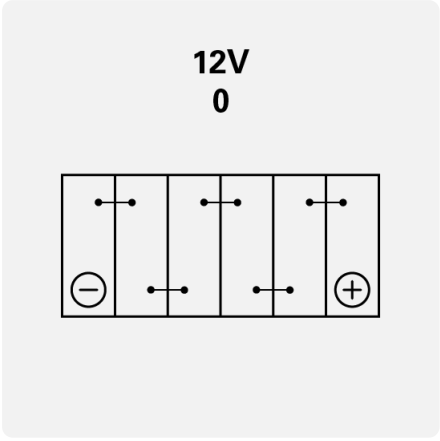

Σχέδιο

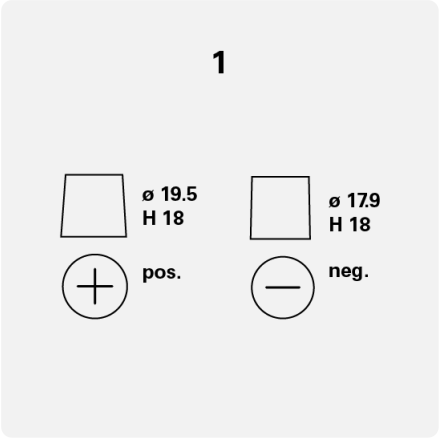

Πόλαρτ