DYNAMIC SLI

572409068K262



Veicoli convenzionali senza tecnologia Start-Stop e con esigenze energetiche di base.

Vivi l'esperienza della tranquillità con la VARTA Dynamic SLI, una batteria senza manutenzione progettata per offrire prestazioni affidabili. Realizzata con tecnologia collaudata, offre energia duratura e un valore eccezionale, rendendola la scelta ideale per i veicoli convenzionali.

VANTAGGIO CHIAVE DEL VEICOLO

Potenza affidabile	Potenza affidabile per veicoli con equipaggiamento standard e senza sistemi Start-Stop
Ricambio originale	Rispetta tutti i criteri OE del produttore di veicoli
Progettato in Germania	Progettato con precisione e competenza in Germania
Esente da manutenzione	Batteria esente da manutenzione, progettata per offrire prestazioni affidabili per il tuo veicolo.

DYNAMIC SLI 572409068K262

INFORMAZIONI TECNICHE

Batteria-Capacità:	**72 Ah**	Corrente prova a freddo, EN:	**680 A**
Tensione:	**12 V**	Dimensioni (L/L/A):	**278/175/175**
Dimensioni scatola batteria:	**T6/LB3**	Short Code:	**E43**
UK-Code:	**100**	ETN:	**572409068**
Peso batteria carica:	**17,05 kg**	Fissaggio della base:	**B13**
Disposizione:	**0**	Tipi di terminali:	**1**

DISEGNI

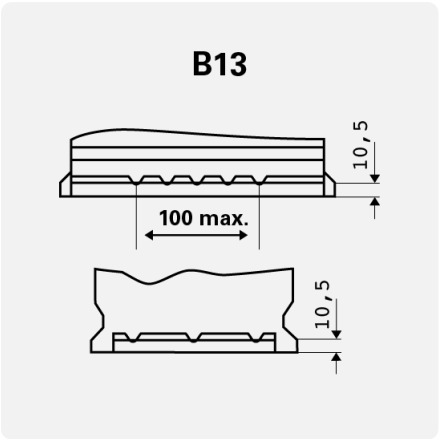

Fissaggio della base

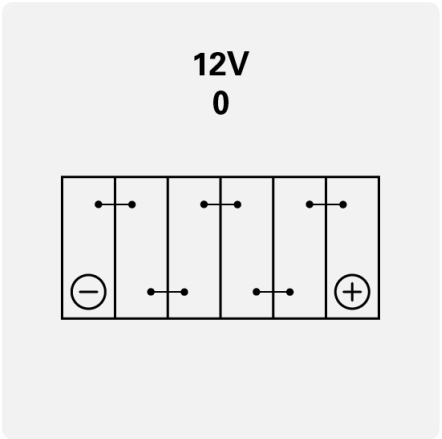

Disposizione

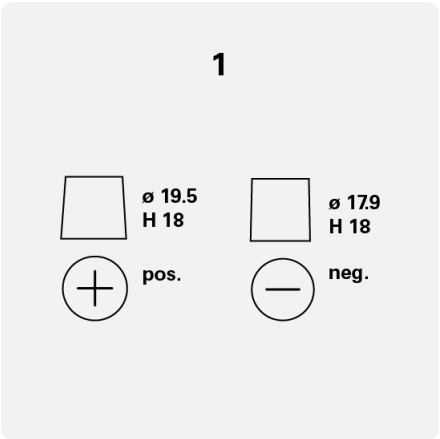

Tipi di terminali