DYNAMIC EFB

580500080K262



Vozila s tehnologijo Start-Stop in povečanimi energijskimi potrebami.

VARTA Dynamic EFB je odlična izbira za voznike, ki cenijo zanesljivost. Zasnovan je za vozila s tehnologijo Start-Stop. Z standardnimi elektronskimi funkcijami, zagotavlja dodatno zagonsko moč za varen zagon z dvakratno življenjsko dobo običajnih akumulatorjev. Gladka in dosledna zmogljivost vsakič, ko se vozite. Akumulatorji VARTA izpolnjujejo vse standarde proizvajalca OE. Akumulatorji VARTA razviti v Nemčiji, nudijo natančno delovanje in dolgoročno zanesljivost.

KLJUČNA PREDNOST VOZILA

Start-Stop	Najboljše delovanje sistema Start-Stop za najbolj ekonomično porabo goriva – sistem Start-Stop se lahko uporablja tako pogosto, kot je le mogoče.
Dvakratna ciklična življenjska doba	Dvakratna ciklična življenjska doba v primerjavi z običajnim akumulatorjem.
Zanesljiva zmogljivost	Zanesljiva moč za vozila z osnovnimi sistemi Start-Stop.
Originalni nadomestni del	Izpolnjuje vsa merila OE proizvajalca vozil.
Zasnovano v Nemčiji	Natančno in strokovno zasnovan v Nemčiji.
Brez potrebe po vzdrževanju	Akumulator brez vzdrževanja, zasnovan tako, da zagotavlja zanesljivo delovanje vašega vozila.

DYNAMIC EFB 580500080K262

TEHNIČNE INFORMACIJE

Zmogljivost baterije:	**80 Ah**	CCA, EN:	**800 A**
Napetost:	**12 V**	Dimenzije (D/Š/V):	**315/175/190**
Velikost ohišja:	**H7/L4**	Short Code:	**N80**
UK-Code:	**115EFB**	ETN:	**580500080**
Teža napolnjena:	**21,68 kg**	Zadrževanje baze:	**B13**
Postavitev:	**0**	Vrste terminalov:	**1**

RISBE

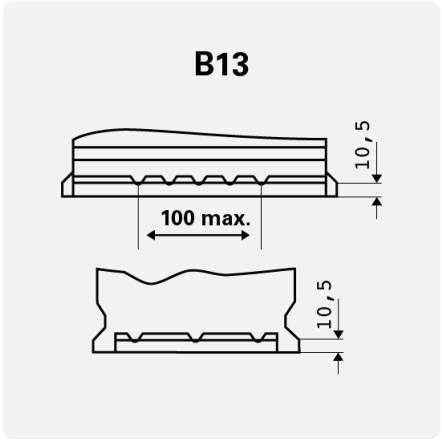

Zadrževanje baze

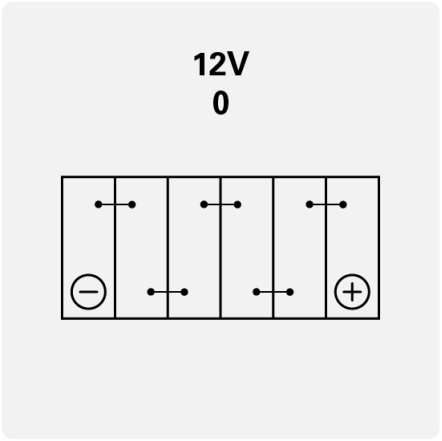

Postavitev

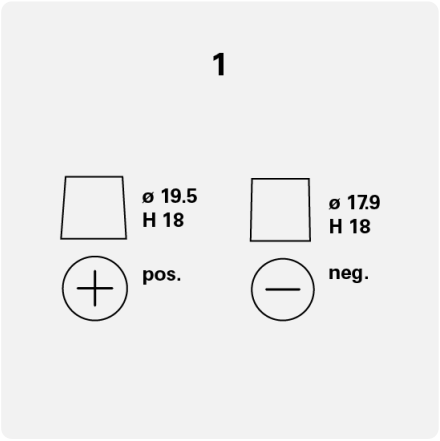

Vrste terminalov