PROFESSIONAL AGM 840070076K312



Nagy energiaigényű lakóautók, lakókocsik és hajók számára.

A Professional AGM akkumulátor a tökéletes társ off-grid kalandokhoz, kivételes erőt és megbízhatóságot biztosítva hosszabb ideig. Egy akkumulátor, amely képes lépést tartani, és megadja a szabadságot, hogy messzebbre jusson és tovább maradjon. A Németországban tervezett VARTA akkumulátorok precíz teljesítményt és tartós megbízhatóságot nyújtanak.

JÁRMŰ KEY BENEFITS

Akár 6-szoros ciklus élettartam	Akár 6-szoros ciklus élettartam a hagyományos akkumulátorokhoz képest.
Kettős célú energiaellátás	Ideális kettős célú energiaellátáshoz (indítás és teljes energiaellátás).
Németországban tervezve	Nagyfokú precizitással és szakértelemmel tervezve Németországban.
Németországban készült	Kiváló minőség - kategóriájában a legjobb.
Karbantartásmentes	Karbantartást nem igénylő akkumulátor, amely megbízható teljesítményt nyújt járműve számára.

PROFESSIONAL AGM 840070076K312

MŰSZAKI INFORMÁCIÓK

Akkumulátor kapacitás:	**70 Ah**	Hidegindító áram EN szerint:	**760 A**
Feszültség:	**12 V**	Méretek (H/Sz/Ma):	**278/175/190**
Házméret:	**H6/L3**	Short Code:	**LA70**
UK-Code:	**096AGM**	ETN:	**840070076**
Tömeg (üresen):	**20,30 kg**	Alap letartása:	**B13**
Elrendezés:	**0**	Terminál típusok:	**1**

RAJZOK

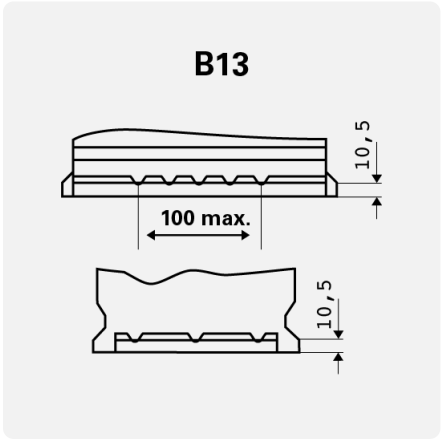

Alap letartása

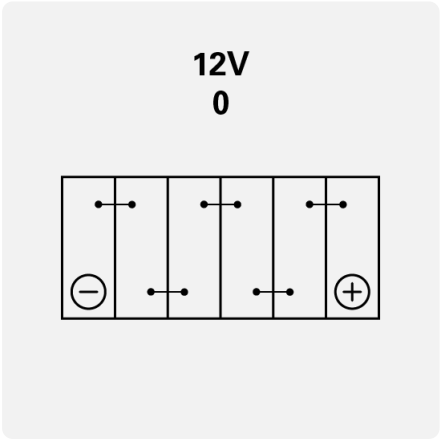

Elrendezés

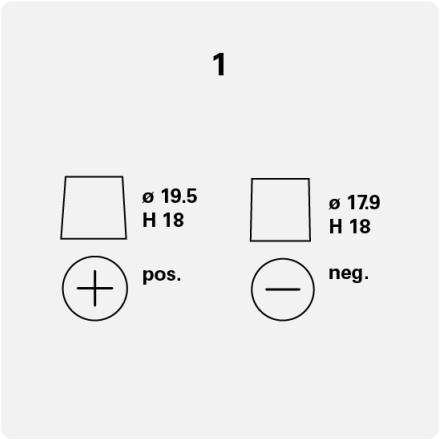

Terminál típusok