PROFESSIONAL SLI 930074068K312



За малки лодки с вграден или извънбордов двигател.

Акумулаторът Professional SLI е надеждният първи избор за всички морски приключения. Специално създадена за превъзходна стартова мощност и производителност, тя е идеалният избор за широка гама плавателни съдове, от надуваеми лодки до големи лодки с твърд корпус. Проектирани в Германия, акумулаторите VARTA осигуряват прецизна производителност и дълготрайна надеждност.

КЛЮЧОВИ ПРЕДИМСТВА НА ПРЕВОЗНОТО СРЕДСТВО

Изключителна производителност при студен старт	Предлага отлична производителност дори при най-сложните условия за студен старт
Надеждно енергийно захранване	Сигурно стартиране за малки лодки с вградени и извънбордови двигатели
Разработен в Германия	Разработен с прецизност от експерти в Германия
Без поддръжка	Батерия без поддръжка, проектирана да осигури надеждна производителност за вашия автомобил.

PROFESSIONAL SLI 930074068K312

ТЕХНИЧЕСКИ ДАННИ

Капацитет:	**74 Ah**	CCA:	**680 A**
Напрежение:	**12 V**	Размери (Д/Ш/В):	**278/175/190**
Размер на кутията:	**H6/L3**	Кратък код:	**LFS74**
UK-Код:	**096**	ETN:	**930074068**
Тегло с течност:	**16,82 kg**	Основно задържане:	**B13**
Разположение на полюсите:	**0**	Тип клеми:	**1**

ЧЕРТЕЖИ

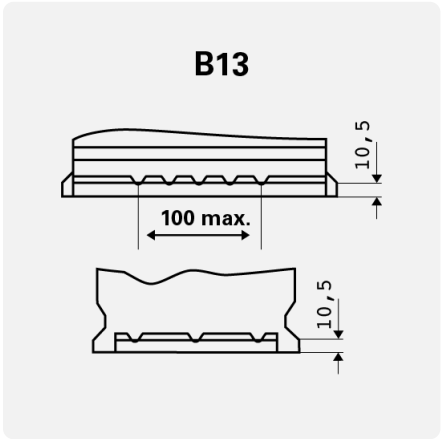

Основно задържане

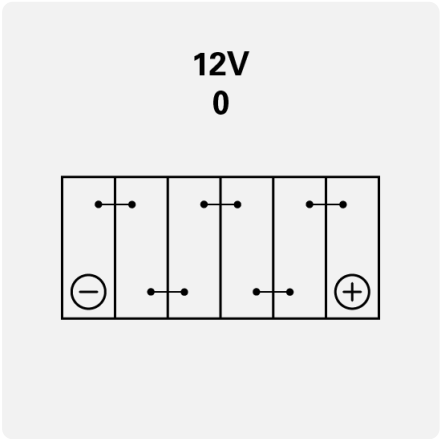

Разположение на полюсите

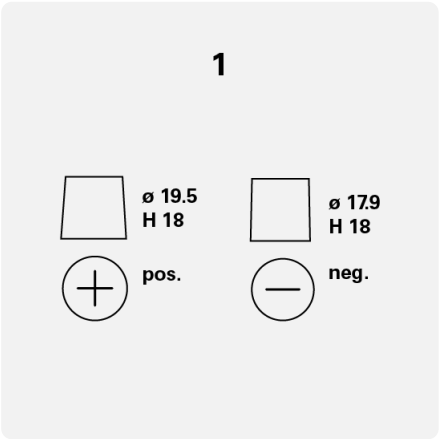

Тип клеми