PROFESSIONAL SLI 930074068K312



Pienille veneille, joissa on sisä- ja perämoottori.

Professional SLI-akku on luotettava ensimmäinen valinta kaikille meriseikkailuille. Erityisesti suunniteltu tarjoamaan erinomaista käynnistysvoimaa ja suorituskykyä, se on ihanteellinen valinta laajalle valikoimalle aluksia, aina kumiveneistä suurirunkoisiin veneisiin. Suunniteltu Saksassa, VARTA-akut tarjoavat tarkkaa suorituskykyä ja kestävää luotettavuutta.

AJONEUVON AVAINHYÖTY

Poikkeuksellinen kylmäkäynnistysteho	Tarjoaa erinomaisen suorituskyvyn myös haastavimmissa kylmäkäynnistysolosuhteissa.
Luotettava energian syöttö	Luotettava käynnistysvoima pienille veneille, joissa on sisä- ja ulkolaitamoottori.
Suunniteltu Saksassa	Suunniteltu tarkkuudella ja asiantuntemuksella Saksassa.
Huoltovapaa	Huoltovapaa akku, joka on suunniteltu tarjoamaan luotettavaa suorituskykyä ajoneuvollesi.

PROFESSIONAL SLI 930074068K312

TEKNISET TIEDOT

Akkukapasiteetti:	**74 Ah**	Kylmäkäynnistysvirta, EN:	**680 A**
Jännite:	**12 V**	Mitat (P/L/K):	**278/175/190**
Kotelokoko:	**H6/L3**	Short Code:	**LFS74**
UK-Code:	**096**	ETN:	**930074068**
Akun paino (kg):	**16,82 kg**	Akun kiinnitys:	**B13**
Napaisuus:	**0**	Akkunapa:	**1**

PIIRUSTUKSET

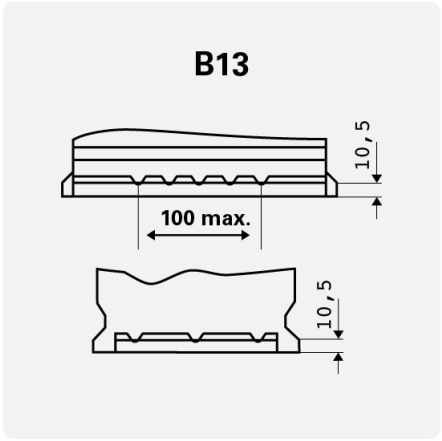

Akun kiinnitys

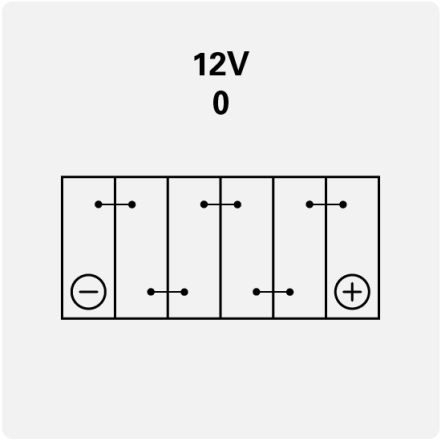

Napaisuus

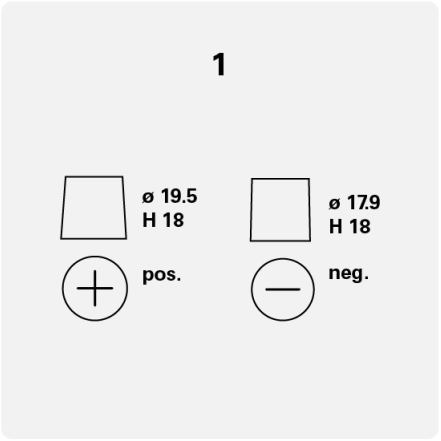

Akkunapa