PROFESSIONAL SLI 931105080K312



Para embarcaciones pequeñas con motores intraborda y fueraborda.

La batería Professional SLI es la primera opción de confianza para todas las aventuras en el mar. Diseñada para ofrecer una potencia de arranque superior y un rendimiento excepcional, es la opción ideal para una amplia gama de embarcaciones, desde embarcaciones inflables hasta grandes barcos con casco robusto. Diseñada en Alemania, las baterías VARTA ofrecen un rendimiento preciso y una fiabilidad duradera.

BENEFICIO CLAVE DEL VEHÍCULO

Rendimiento de arranque en frío excepcional	Ofrece un rendimiento excepcional incluso en las condiciones más desafiantes de arranque en frío
Suministro de energía fiable	Potencia de arranque confiable para pequeños botes con motores internos y externos
Diseñado en Alemania	Diseñado con precisión y experiencia alemana
Libre de mantenimiento	Batería sin mantenimiento diseñada para ofrecer un rendimiento confiable para su vehículo.

PROFESSIONAL SLI 931105080K312

INFORMACIÓN TÉCNICA

Capacidad de batería:	**105 Ah**	Corriente de prueba en frío, NE:	**800 A**
Tensión:	**12 V**	Dimensiones (l/a/a):	**330/172/240**
Tamaño de la carcasa:	**GR31**	Short Code:	**LFS105M**
UK-Code:	**-**	ETN:	**931105080**
Peso llena y cargada (kg):	**24,67 kg**	Sujeción de la base:	**B01**
Diseño:	**9**	Tipos de terminales:	**8**

PLANOS

PROFESSIONAL SLI 931105080K312

B01

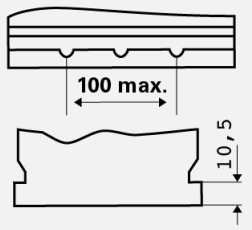

Sujeción de la base

12V
9

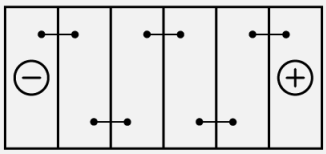

Diseño

8

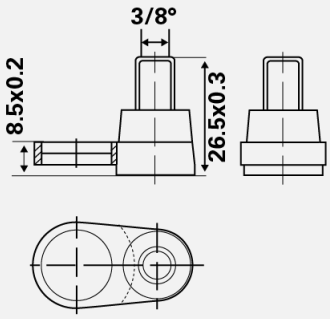

Tipos de terminales