PROFESSIONAL SLI 931105080K312



Pour les petits bateaux équipés de moteurs in-bord et hors-bord.

La batterie Professional SLI est le choix fiable pour toutes les aventures maritimes. Conçue pour offrir une puissance de démarrage supérieure et des performances exceptionnelles, elle est le choix idéal pour une large gamme de navires, des bateaux gonflables aux grands bateaux à coque robuste. Conçues en Allemagne, les batteries VARTA offrent des performances précises et une fiabilité durable.

AVANTAGE CLÉ DU VÉHICULE

Performances exceptionnelles de démarrage à froid	Fournit des performances exceptionnelles même dans les conditions de démarrage à froid les plus difficiles
Fiabilité d'alimentation	Puissance de démarrage fiable pour les petits bateaux avec moteurs intérieurs et extérieurs
Conçue en Allemagne	Conçue avec précision et expertise en Allemagne
Sans entretien	Batterie sans entretien conçue pour offrir des performances fiables à votre véhicule.

PROFESSIONAL SLI 931105080K312

INFORMATIONS TECHNIQUES

Capacité de batterie:	**105 Ah**	Courant d'essai à froid, NE:	**800 A**
Tension:	**12 V**	Dimensions (L/l/H):	**330/172/240**
Dimensions du boîtier:	**GR31**	Short Code:	**LFS105M**
UK-Code:	**-**	ETN:	**931105080**
Poids remplie chargée:	**24,67 kg**	Maintien de la base:	**B01**
Disposition:	**9**	Types de bornes:	**8**

SCHÉMAS TECHNIQUES

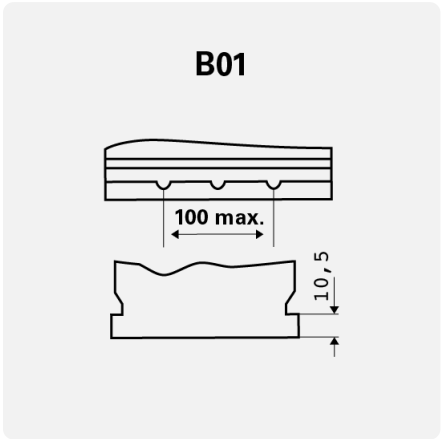

Maintien de la base

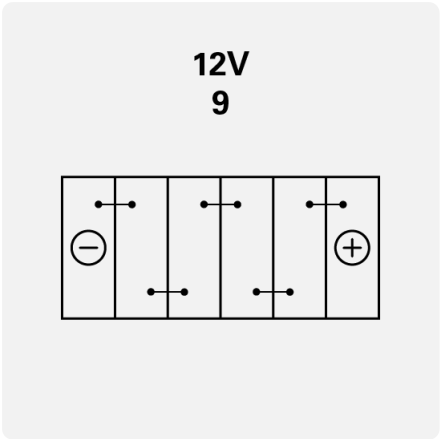

Disposition

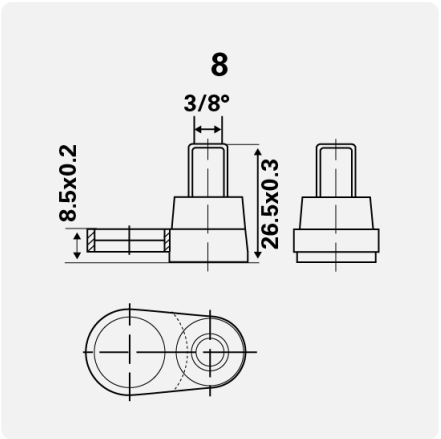

Types de bornes