PROFESSIONAL SLI 931105080K312



Za male čamce s unutarnjim i vanjskim motorima

Professional SLI akumulator je pouzdan prvi izbor za sve pomorske avanture. Namjenski izrađen za vrhunsku startnu snagu i performanse, idealan je izbor za širok raspon plovila, od čamaca na napuhavanje do velikih čamaca s opremljenim trupom. Projektirani u Njemačkoj, VARTA akumulatori pružaju precizne performanse i dugotrajnu pouzdanost.

KEY BENEFITS VOZILA

Iznimne performanse kod hladnog pokretanja	Omogućuje izvanredne performanse čak i u najzahtjevnijim uvjetima hladnog pokretanja.
Pouzdano opskrba energijom	Pouzdana startna snaga za mala plovila s unutarnjim i vanjskim motorima.
Razvijeno u Njemačkoj	Razvijeno u Njemačkoj s preciznošću i iskustvom.
Bez održavanja	Akumulator bez održavanja koji vašem vozilu pruža pouzdane performanse.

PROFESSIONAL SLI 931105080K312

TEHNIČKI INFORMACIJE

Kapacitet Baterije:	**105 Ah**	Struja Hladnog Starta:	**800 A**
Voltaža:	**12 V**	Dimensions (L/W/H):	**330/172/240**
Veličina kućišta:	**GR31**	Short Code:	**LFS105M**
UK-Code:	**-**	ETN:	**931105080**
Težina (kad nije napunjen):	**24,67 kg**	Držanje baze:	**B01**
Raspored:	**9**	Vrste terminala:	**8**

TEHNIČKI CRTEŽI

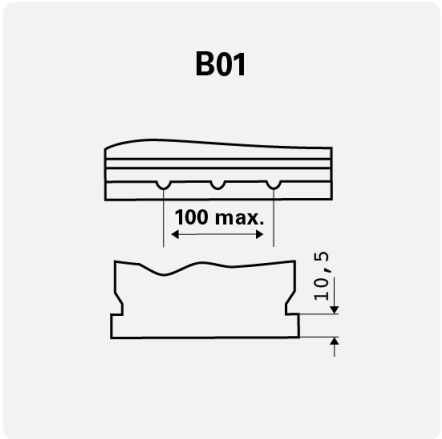

Držanje baze

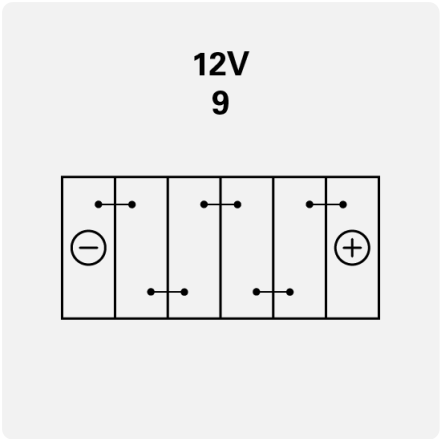

Raspored

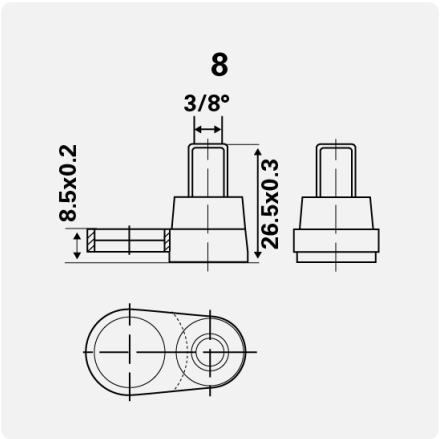

Vrste terminala