PROFESSIONAL EFB 932070076K312



Per camper, roulotte e imbarcazioni con moderato fabbisogno energetico.

La batteria Professional EFB è il compagno ideale per brevi avventure off-grid. Progettata per esigenze energetiche moderate, assicura weekend piacevoli senza preoccupazioni. Progettate in Germania, le batterie VARTA offrono prestazioni precise e affidabilità duratura.

VANTAGGIO CHIAVE DEL VEICOLO

Fino a 3 volte la durata del ciclo	Ciclo di vita fino a 3 volte superiore rispetto a una batteria convenzionale
Alimentazione a doppio uso	Ideale per applicazioni duali (avviamento e alimentazione elettrica generale)
Progettato in Germania	Progettato con precisione e competenza in Germania
Esente da manutenzione	Batteria esente da manutenzione, progettata per offrire prestazioni affidabili per il tuo veicolo.

PROFESSIONAL EFB 932070076K312

INFORMAZIONI TECNICHE

Batteria-Capacità:	**70 Ah**	Corrente prova a freddo, EN:	**760 A**
Tensione:	**12 V**	Dimensioni (L/L/A):	**278/175/190**
Dimensioni scatola batteria:	**H6/L3 EFB**	Short Code:	**LED70**
UK-Code:	**096EFB**	ETN:	**932070076**
Peso batteria carica:	**18,83 kg**	Fissaggio della base:	**B13**
Disposizione:	**0**	Tipi di terminali:	**1**

DISEGNI

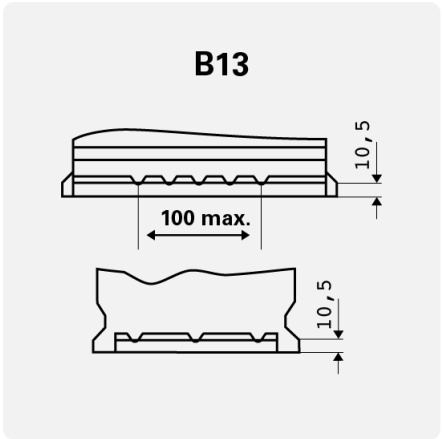

Fissaggio della base

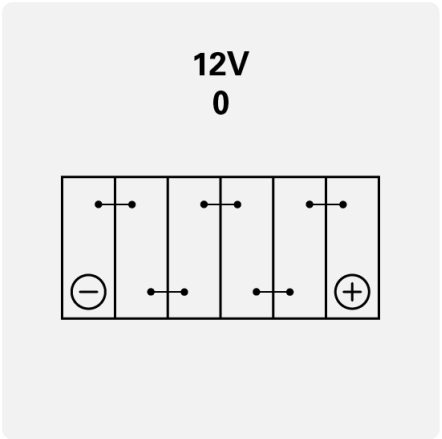

Disposizione

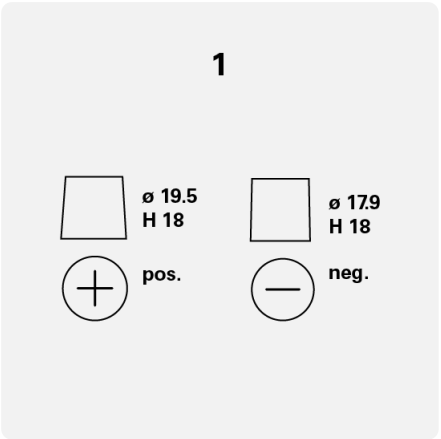

Tipi di terminali