# PROFESSIONAL EFB 932070076K312




**For bobiler, campingvogner og båter med moderat energibehov.**

Professional EFB-batteriet er den ideelle følgesvenn for korte off-grid eventyr. Designet for moderate energibehov, sikrer det behagelige helgeturer uten bekymringer. Ingeniørarbeidet i Tyskland, VARTA-batterier leverer presisjonsytelse og langvarig pålitelighet.

## FORDELEN MED NØKKELEN

| | |
|---|---|
| **Opptil 3 ganger syklusleveti** | Opptil 3x syklusleveti sammenlignet med et konvensjonelt batteri |
| **Tosidig strøm** | Ideell for doble strømapplikasjoner (start og total energiforsyning) |
| **Konstruert i Tyskland** | Designet med presisjon og ekspertise i Tyskland |
| **Vedlikeholdsfri** | Vedlikeholdsfritt batteri designet for å levere pålitelig ytelse for kjøretøyet ditt. |

# PROFESSIONAL EFB 932070076K312

## TEKNISK INFORMASJON

| | | | |
|---|---|---|---|
| Batterikapasitet: | **70 Ah** | Kaldstartstrøm EN: | **760 A** |
| Spenning: | **12 V** | Dimensjoner (L/B/H): | **278/175/190** |
| Størrelse på hus: | **H6/L3 EFB** | Short Code: | **LED70** |
| UK-Code: | **096EFB** | ETN: | **932070076** |
| Vekt [tomt]: | **18,83 kg** | Base hold-down: | **B13** |
| Oppsett: | **0** | Terminal typer: | **1** |

## TEGNINGER

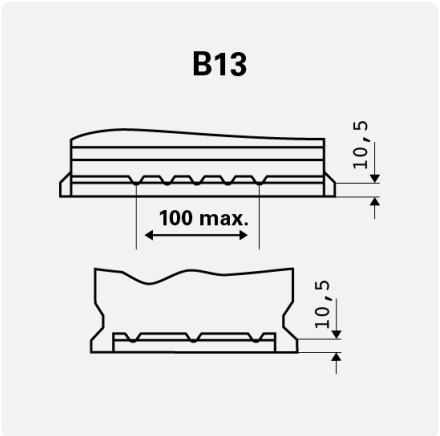


Base hold-down

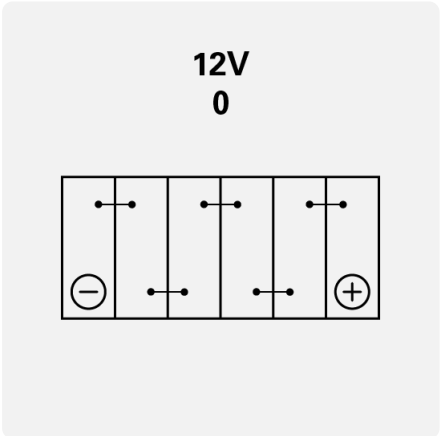


Oppsett

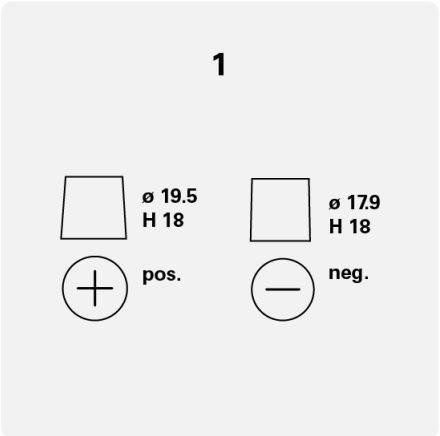


Terminal typer