PROFESSIONAL EFB 932070076K312



Kampery, przyczepy kempingowe i łodzie z umiarkowanym zapotrzebowaniem na energię.

Akumulator Professional EFB jest idealnym rozwiązaniem do łodzi i kamperów. Powstał z myślą o umiarkowanych wymaganiach energetycznych. Zaprojektowane są w Niemczech i spełniają wszystkie standardy producentów OE.

KLUCZOWE KORZYŚCI DLA POJAZDU

Do 3x dłuższa żywotność	Do 3 x dłuższa żywotność w porównaniu z akumulatorem konwencjonalnym
Odpowiedni jako źródło zasilania i akumulator rozruchowy	Dual purposes - odpowiedni jako źródło zasilania oraz akumulator rozruchowy
Zaprojektowany w Niemczech	Precyzyjnie zaprojektowany w Niemczech
Bezobsługowe	Akumulator bezobsługowy

PROFESSIONAL EFB 932070076K312

INFORMACJE TECHNICZNE

Pojemność akumulatora:	**70 Ah**	Prąd rozruchu wg EN:	**760 A**
Napięcie:	**12 V**	Wymiary (dł./szer./wys.):	**278/175/190**
Skrzynka:	**H6/L3 EFB**	Short Code:	**LED70**
UK-Code:	**096EFB**	ETN:	**932070076**
Waga:	**18,83 kg**	Docisk podstawy:	**B13**
Układ biegunów:	**0**	Typ biegunów:	**1**

RYSUNKI

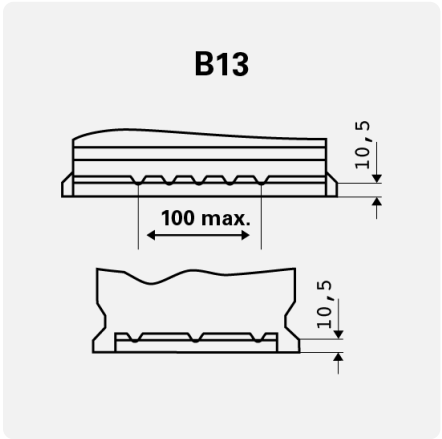

Docisk podstawy

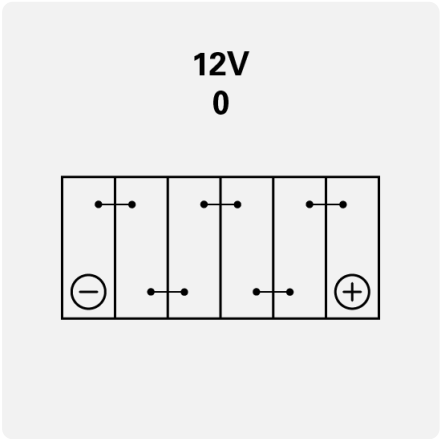

Układ biegunów

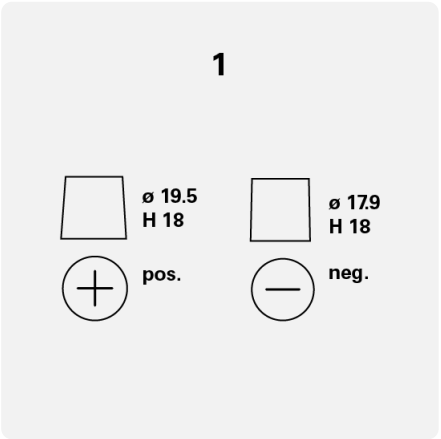

Typ biegunów