Предельный износ / картины износа тормозных дисков

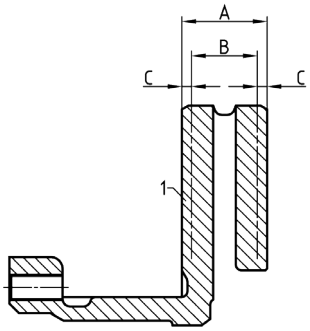

A = НОВИНКА 34 mm

B = Предельный износ 28 mm

C = Износ с каждой стороны 3 mm

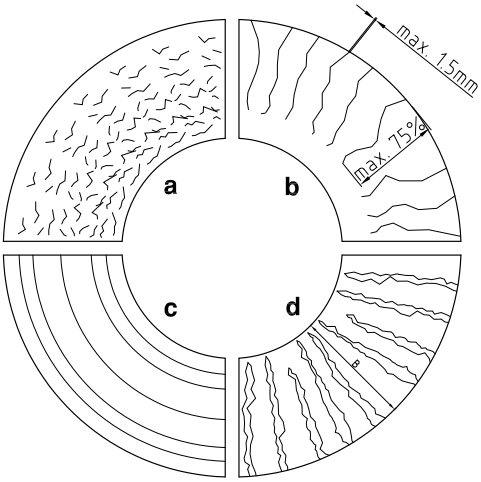

Обследовать тормозные диски на предмет появления царапин и образования трещин. На рисунке показаны четыре различных картины износа тормозного диска.

a) Сетчатое растрескивание допустимо.
b) Трещины на рабочей поверхности шириной и глубиной не более 1,5 мм допустимы, если они не превышают 75 % рабочей поверхности тормозного диска.
c) Круговые царапины на рабочей поверхности тормозного диска допустимы, если они не глубже 1,5 мм.
d) Тормозные диски со сквозными трещинами на рабочей поверхности недопустимы, и их необходимо заменить с обеих сторон моста в комплекте.

Трещины на рабочей поверхности шириной и глубиной не более 1,5 мм допустимы, если они не превышают 75 % рабочей поверхности тормозного диска.



Тормозные диски со сквозными трещинами на рабочей поверхности или же с трещинами, идущими до канала охлаждения, не разрешены к эксплуатации, и их необходимо заменить с обеих сторон моста в комплекте.

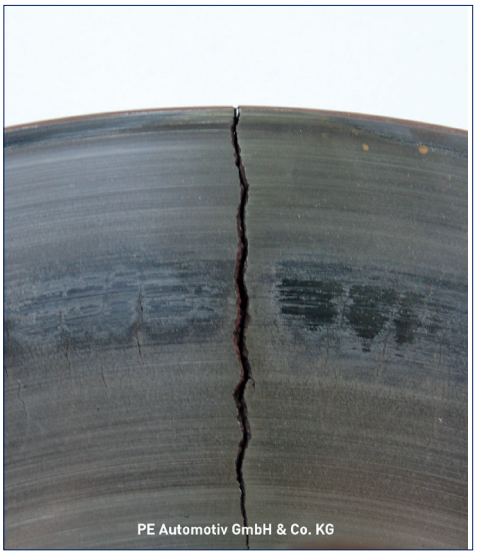

Тормозные диски с повышенной термической нагрузкой (ярко-красная окраска в канале охлаждения) и со сквозными трещинами, идущими до канала охлаждения, не разрешены к эксплуатации; такие тормозные диски необходимо заменить с обеих сторон моста в комплекте.



Моменты затяжки болтов крепления, см. следующую стр.

Моменты затяжки тормозных дисков

Крепление тормозных дисков, передний мост

Этап 1 = 60 Нм
Этап 2 = 180 Нм

Автомобильный тормоз после произведённого ремонта необходимо проверить на тормозном стенде. Полученные значения должны соответствовать законодательным требованиям.

Просьба принять во внимание:
ремонт тормозов разрешается выполнять только авторизованным специалистам.
